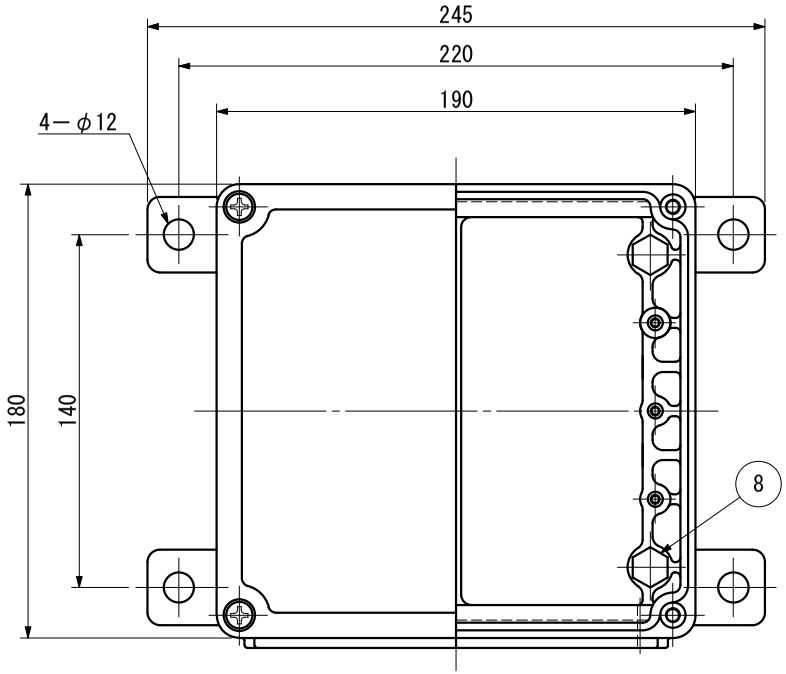

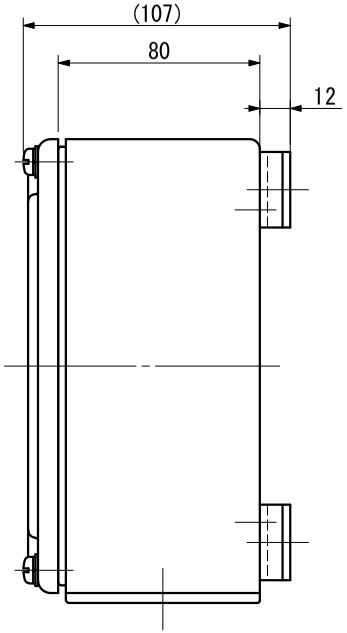

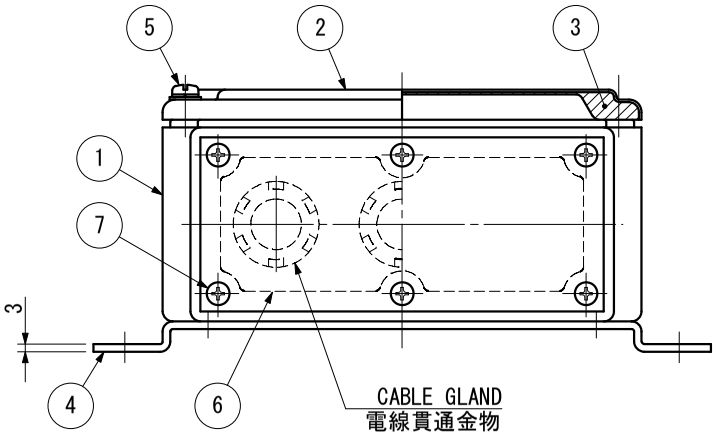

No.	NAME 名称	Q'TY 数量	MATERIAL 材 質
1	BODY 本体	1	F.R.P
2	COVER カバー	1	SUS304 t1
3	GASKET ガスケット	1	NEOPRENE
4	MOUNTING PLATE 取付板	2	SUS304 t3
5	SCREW ネジ	4	BsBM
6	COAMING BOARD コーミング板	1	SUS304 t1.5
7	SCREW ネジ	6	BsBM
8	SCREW ネジ	4	SUS304

PROVIDED TERMINAL 端子盤		TYPE 形式
C10-10P×2		TYPE 形式
C20-12P×2		
2002-1201-50P	2 WIRE TYPE 2線式	TYPE 形式
2002-1401-25P	4 WIRE TYPE 4線式	

PROTECTION GRADE 保護等級	IP 56
MASS 質量	About 約 3.0 kg

IBUKI KOGYO CO.,LTD.
伊吹工業株式会社

TYPE 5B

JUNCTION BOX
ジャンクションボックス

WALL MOUNT TYPE
壁 掛 形

OUTLINE VIEW
外 形 図

DATE	REV.	REMARKS

D.W.N.	Y.Ueda
C.K.D.	F.Shintaku
DATE	FEB.-08.2021
SCALE	1/2
DWG.NO	ibk-08010501