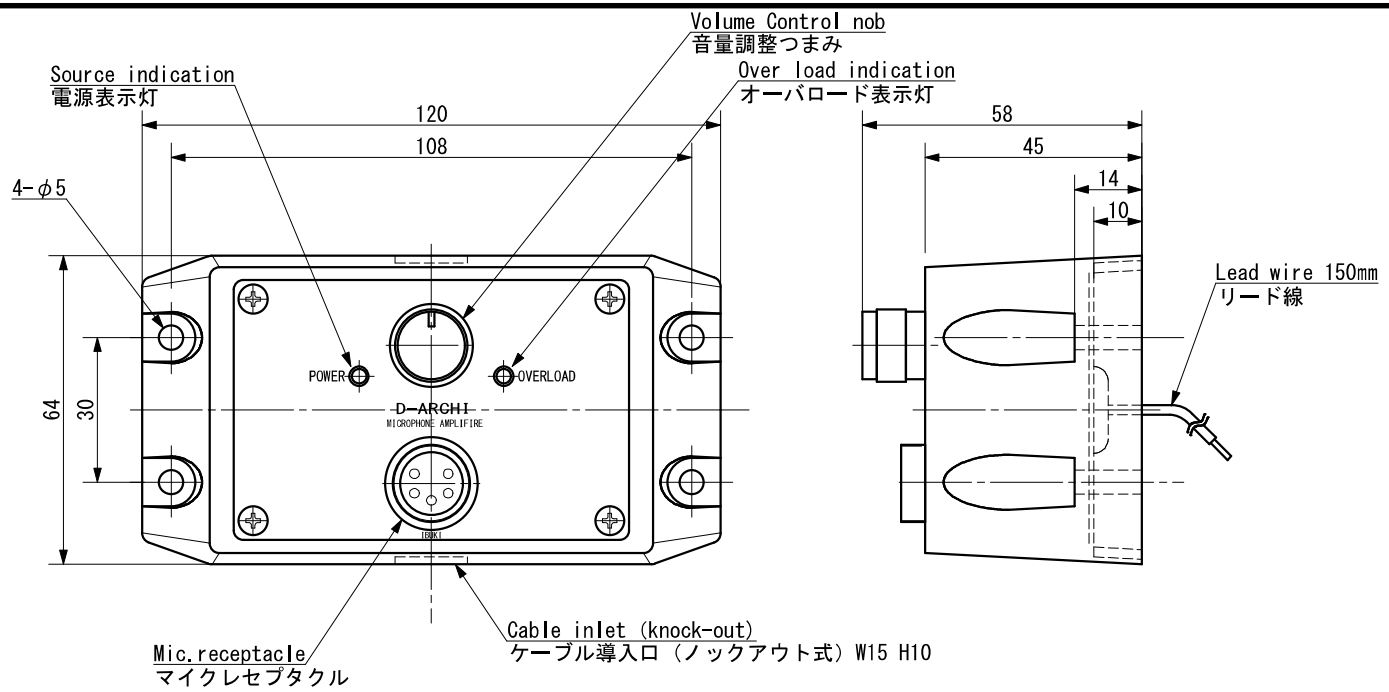

Accessories:Microphone

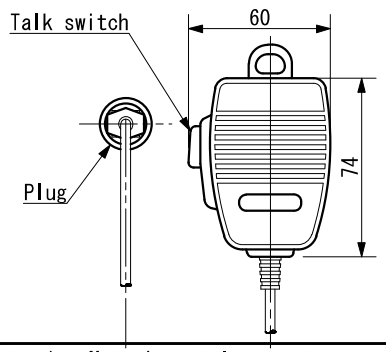

Accessories:Mounting angle

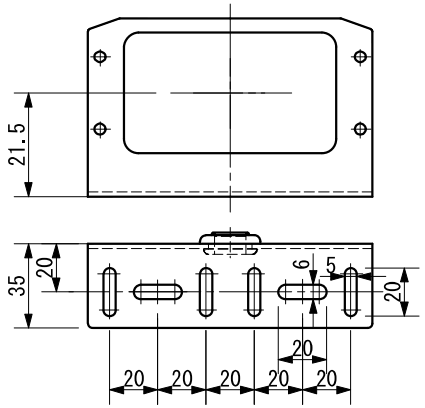

WIRING DIAGRAM/接続図

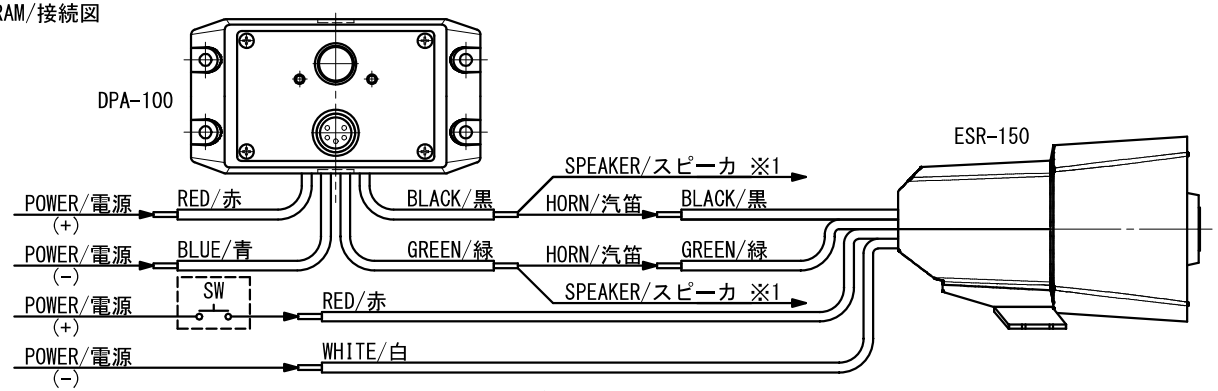

※1 Addditional speaker (Max rating 10W at 4Ω)

PROTECTION GRADE 保護等級	IP 22
OUTPUT POWER 定格出力	10W (4Ω) 20W (2Ω)
POWER SOURCE 電源電圧	DC11V～DC30V
CURRENT 電流	1A (DC12.8V) 0.7A (DC24V)
MASS 質量	0.3kg

IBUKI KOGYO CO.,LTD.
伊吹工業株式会社

DPA-100

ELECTRONIC HORN
MICROPHONE AMPLIFIRE

電子ホーン
マイクアンプ

OUTLIN VIEW
外 形 図

DATE	REV.	REMARKS

D.W.N.	F.Shintaku
C.K.D.	Y.Ueda
DATE	NOV.-10.2023
SCALE	1/1
DWG.NO	EAA-7050